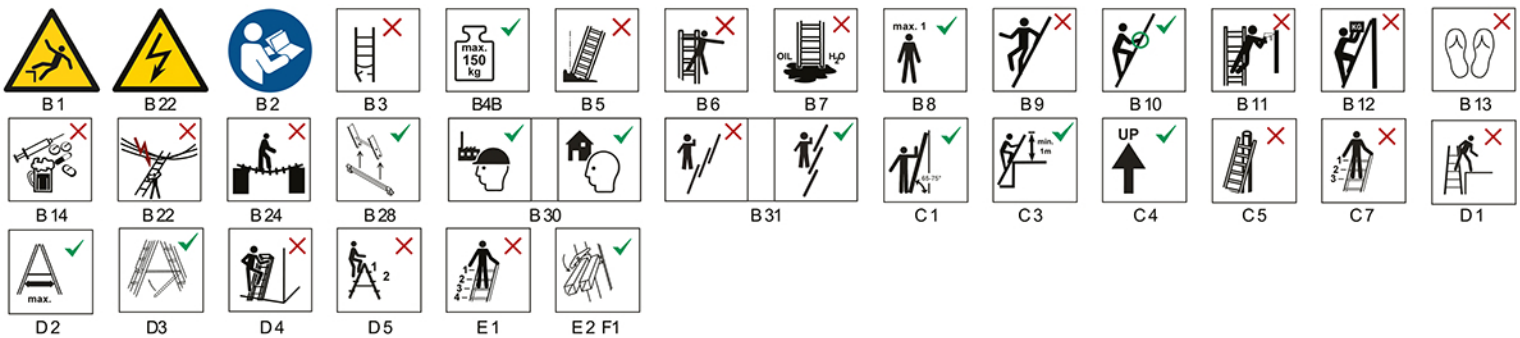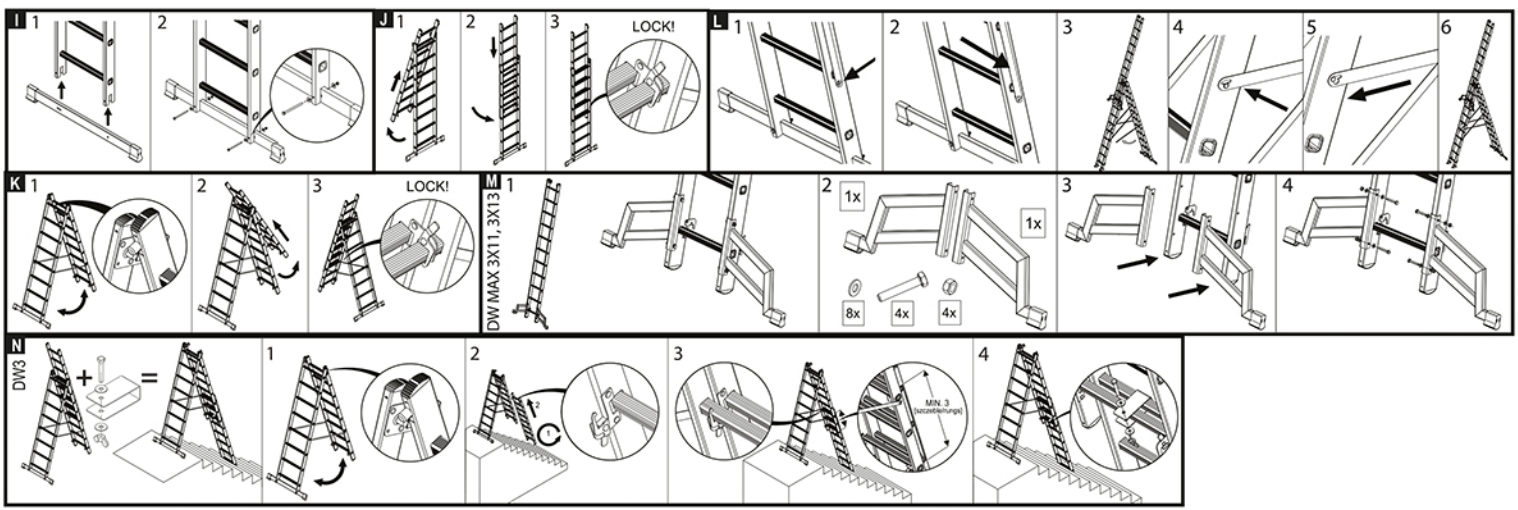PL **Instrukcja użytkowania A. Lista kontrolna inspekcji: Podczas przeprowadzanej regularnie inspekcji należy wykonać następujące czynności:** 1) sprawdzić, czy obie podłużnice (pionowe belki) drabiny nie są wygięte, skręcone, wgniecione, pęknięte, skorodowane, lub przegnile; 2) sprawdzić, czy obie podłużnice są w dobrym stanie w miejscach przymocowania pozostałych elementów; 3) sprawdzić, czy wszystkie mocowania (zazwyczaj nity, wkręty, lub śruby) są na miejscu; czy nie są luźne lub skorodowane; 4) sprawdzić, czy wszystkie szczeble są na miejscu; czy nie są luźne, nadmierne zużyte, skorodowane lub uszkodzone; 5) sprawdzić, czy zawiasy pomiędzy przednią i tylną częścią drabiny nie są uszkodzone, luźne lub skorodowane; 6) sprawdzić, czy blokada znajduje się w pozycji horyzontalnej; czy wszystkie tylne szyny i podpory w rogach są na swoim miejscu; czy nie są wygięte, luźne, skorodowane lub uszkodzone; 7) sprawdzić, czy wszystkie haki szczebli są na swoim miejscu; czy nie są uszkodzone, luźne lub skorodowane; czy funkcjonują prawidłowo; 8) sprawdzić, czy wszystkie prowadnice są na swoim miejscu; czy nie są uszkodzone, luźne lub skorodowane; czy funkcjonują prawidłowo; 9) sprawdzić, czy wszystkie stopy drabiny są na swoim miejscu; czy nie są luźne, nadmierne zużyte, skorodowane lub uszkodzone; 10) sprawdzić, czy drabina jest wolna od zanieczyszczeń (np. brudu, błota, farby, oleju, lub smaru); 11) sprawdzić, czy zatrzaski blokady (jeśli są zamontowane) nie są uszkodzone lub skorodowane; czy funkcjonują prawidłowo; 12) sprawdzić, czy w platformie (jeśli jest zamontowana) nie brakuje części; czy mocowania nie są uszkodzone lub skorodowane. Jeśli rezultat którejkolwiek z powyższych czynności nie jest w pełni satysfakcjonujący, NIE NALEŻY używać drabiny. **B. Podstawowe oznaczenia bezpieczeństwa i instrukcje użytkowania wszystkich drabin:** 1) Uwaga, upadek z drabiny. 2) Należy sprawdzić instrukcję. 3) Należy sprawdzić drabinę po jej otrzymaniu. Przed każdym użyciem drabiny należy przeprowadzić inspekcję wizualną, aby sprawdzić czy drabina nie jest uszkodzona i czy można jej bezpiecznie używać. Nie używać uszkodzonej drabiny. 4) Maksymalne całkowite obciążenie: ~~4A) 125kg (patrz-odpowiedni piktogram na drabinie)~~. 4B) 150kg ~~(patrz-odpowiedni piktogram na drabinie)~~. 5) Nie używać drabiny na nierównej lub niestabilnej powierzchni. 6) Nie wychylać się za daleko. 7) Nie rozkładać drabiny na zanieczyszczonej powierzchni. 8) Maksymalna liczba użytkowników. 9) Wchodzić i schodzić z drabiny tylko z twarzą skierowaną do drabiny. 10) Mocno trzymać się drabiny podczas wchodzenia i schodzenia. Należy trzymać się drabiny przez cały czas pracy na niej, lub podjąć dodatkowe środki ostrożności gdy jest to niemożliwe (nie dotyczy stołków). 11) Unikać prac wywierających obciążenia boczne drabiny, np. przewiercanie solidnych materiałów. 12) Nie nosić sprzętu który jest ciężki lub trudny w obsłudze podczas używania drabiny. 13) Nie nosić nieodpowiedniego obuwia podczas używania drabiny. 14) Nie używać drabiny, jeśli nie pozwala na to stan zdrowia. Pewne choroby i przyjmowane leki, jak również wpływ alkoholu lub narkotyków, mogą stwarzać ryzyko podczas użytkowania drabiny. 15) Nie spędzać na drabinie długich okresów czasu bez przerwy (zmęczenie stwarza zagrożenie). 16) Zapobiegać zniszczeniu drabiny podczas transportu np. przez odpowiednie umocowanie i umiejscowienie. 17) Upewnić się, że dana drabina jest odpowiednia do zamierzonej czynności. 18) Nie używać zanieczyszczonej drabiny (np. mokrą farbą, błotem, olejem, lub śniegiem). 19) Nie używać drabiny na zewnątrz budynku w niesprzyjających warunkach pogodowych, np. przy silnym wietrze. 20) W przypadku profesjonalnego użytkowania drabiny powinna zostać przeprowadzona ocena ryzyka zgodna z przepisami prawnymi kraju użytkowania. 21) Podczas ustawiania drabiny należy wziąć pod uwagę ryzyko kolizji drabiny i np. pieszych, pojazdów, drzwi.Jeśli to możliwe, zabezpieczyć drzwi (ale nie wyjścia pożarowe) i okna w obszarze prac. 22) Uwaga, zagrożenie elektryczne. Należy zidentyfikować wszystkie zagrożenia elektryczne w obszarze prac, np. linie wysokiego napięcia nad głową użytkownika lub inne niezabezpieczone urządzenia elektryczne i nie używać drabiny gdy występuje zagrożenie porażenia. 23) Używać drabin nieprzewodzących prądu do nieuniknionych prac elektrycznych pod napięciem. 24) Nie używać drabiny jako pomostu. 25) Nie zmieniać struktury drabiny. 26) Nie poruszać drabiny stojąc na niej. 27) Zwracać uwagę na wiatr w przypadku użytku na zewnątrz budynku. 28) Jeśli drabina jest dostarczana ze stabilizatorami, użytkownik powinien je zamocować przed pierwszym użyciem. ~~29) Drabina do domowego użytku (patrz-odpowiedni piktogram na drabinie)~~. 30) Drabina do zawodowego użytku (patrz-odpowiedni piktogram na drabinie). 31) Używać we właściwej pozycji. **C. Dodatkowe oznaczenia bezpieczeństwa i instrukcje użytkowania drabiny przystawnej:** 1) Drabina przystawna ze szczeblami powinna być używana pod odpowiednim kątem. 2) Drabina przystawna ze stopniami powinna być używana w taki sposób, aby stopnie znajdowały się w pozycji horyzontalnej. 3) Drabina używana do uzyskania dostępu do wyższego poziomu powinna być rozciągnięta przynajmniej 1m ponad zamierzony punkt i jeśli to konieczne zabezpieczona. 4) Używać drabiny tylko w sugerowanej pozycji, tylko jeśli wymaga tego projekt drabiny. 5) Nie opierać drabiny o nieodpowiednie powierzchnie. 6) Nigdy nie poruszać drabiną z jej szczytu. 7) Nie stawać na trzech najwyższych stopniach/szczeblach drabiny przystawnej. W przypadku drabiny teleskopowej nie powinien być używany jej najwyższy metr. **D. Dodatkowe oznaczenia bezpieczeństwa i instrukcje użytkowania drabiny wolnostojącej:** 1) Nie schodzić z boku drabiny na inną powierzchnię. 2) Całkowicie otworzyć przed użyciem. 3) Używać drabiny tylko z urządzeniami przytrzymującymi.4) Drabina wolnostojąca nie powinny być używana jako drabina przystawna, chyba że została specjalnie do tego zaprojektowana.5) Nie stawać na dwóch najwyższych stopniach/szczeblach drabiny wolnostojącej bez platformy i barierki. 6) Każda pozioma płaszczyzna drabiny wolnostojącej, która nie została zaprojektowana do stawania na niej (np. plastikowa taca robocza), powinna być oznaczona – tylko jeśli wymaga tego projekt drabiny. **E. Dodatkowe oznaczenia bezpieczeństwa i instrukcje użytkowania drabiny wielofunkcyjnej:** 1) Nie wspinać się powyżej najwyższych czterech stopni/szczebli. 2) Urządzenia blokujące powinny zostać sprawdzone i w pełni zabezpieczone przed użyciem, jeśli ich obsługa nie jest automatyczna. **F. Dodatkowe oznaczenia bezpieczeństwa i instrukcje użytkowania drabiny rozciąganej:** 1) Urządzenia blokujące powinny zostać sprawdzone i w pełni zabezpieczone przed użyciem, jeśli ich obsługa nie jest automatyczna. 2) Wolny koniec liny powinien być przywiązany do drabiny (tylko jeśli wymaga tego projekt drabiny). **H. Naprawa, konserwacja i przechowywanie:** 1) Naprawę i konserwację powinien przeprowadzać wykwalifikowany personel. UWAGA Wykwalifikowany personel to ktoś, kto posiada odpowiednie umiejętności, aby przeprowadzić naprawę lub konserwację, np. dzięki przeszkoleniu przez producenta. 2) W celu naprawy i wymiany części np. stóp, należy jeśli to konieczne skontaktować się z producentem lub dystrybutorem. 3) Drabiny powinny być przechowywane w suchym miejscu. 4) Drabiny wykonane w całości lub częściowo z tworzywa termoplastycznego, tworzywa termoutwardzalnego, lub wzmocnionego plastiku powinny być chronione przed bezpośrednim wpływem światła słonecznego. 5) Drabiny wykonane z drewna powinny być przechowywane w suchym miejscu. Nie należy ich pokrywać kryjącą lub wodoodporną farbą. **I) Montaż stabilizatora. J) Pozycja przystawna. K) Pozycja wolnostojąca. L) Koniecznie zamontuj dodatkowe zabezpieczenia w przypadku użytkowania drabiny w pozycji wolnostojącej dla modeli 3x11, 3x13. M) Dodatkowy stabilizator trzeciego segmentu drabiny dla modeli 3x11, 3x13. N) Funkcja na schody.**